公益社団法人宮崎県畜産協会　組織機構図（R2年4月1日現在）

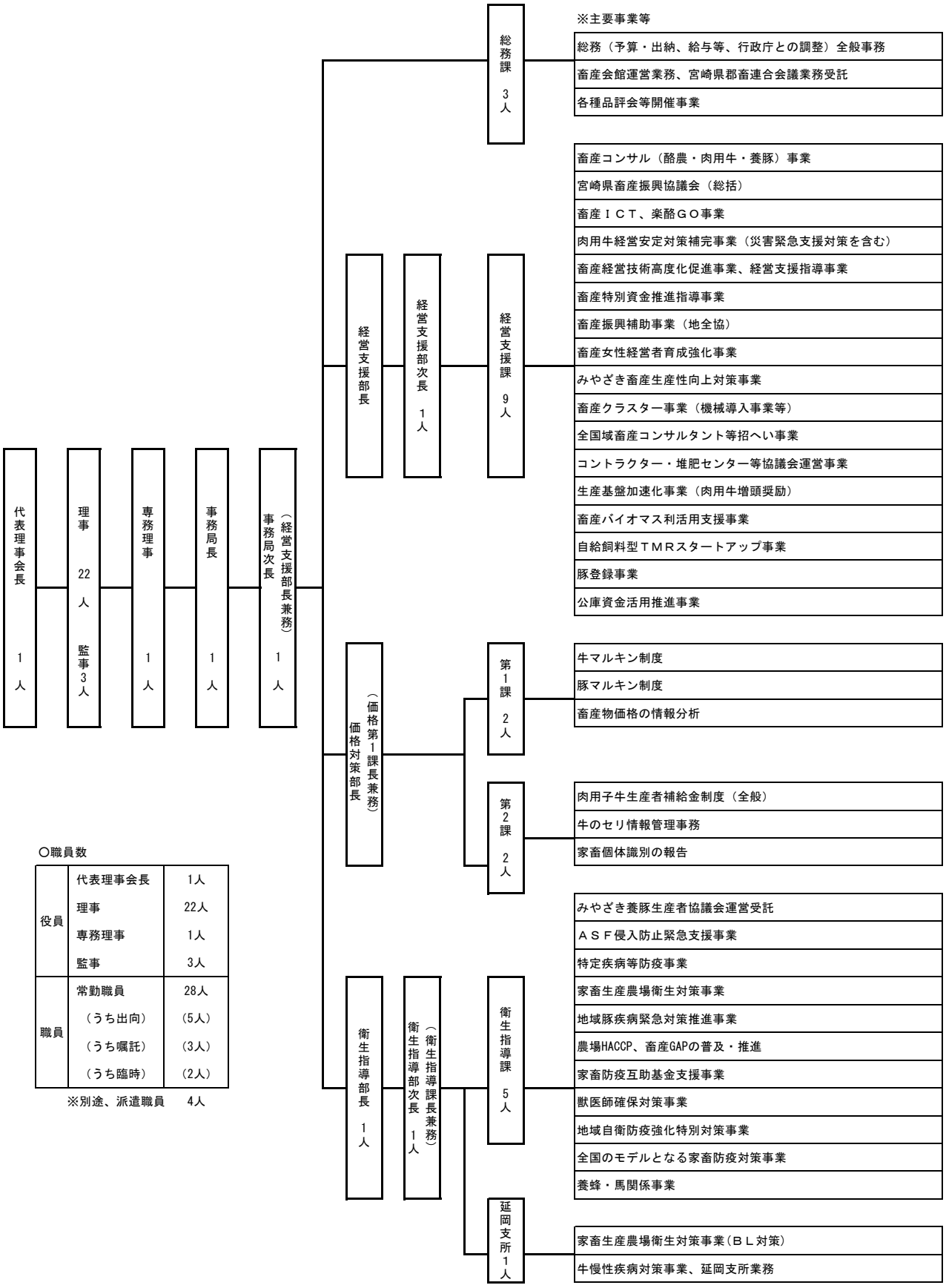

○職員数

役員	代表理事会長	1人
	理事	22人
	専務理事	1人
	監事	3人
職員	常勤職員	28人
	（うち出向）	(5人)
	（うち嘱託）	(3人)
	（うち臨時）	(2人)

※別途、派遣職員　4人